ՏԱՆԻՔԻ ԾԱԾԿԻ ՄԱՄՆԱԳԻՐ

ՀԵՐԹ. №	ԱՆՎԱՆՈՒՄԸ	ՉԱՓՄԱՆ ՄԻԱՎՈՐ	ՔԱՆԱԿԸ
1	ՏՐԱՎՄԱՏԱՎՈՐ (ՊՐՈՖԻԼԱՎՈՐ) ՑԻՆԿԱՊԱՏ ՄԵՏԱՂԱԹԻԹԵՂ δ=0.55 մմ	Մ²	450
2	ԳԱԳԱԹ; ԳՈԳՆՈՑ ՑԻՆԿԱՊԱՏ ԹԻԹԵՂ δ=0.55ՄՄ	Մ²	15
3	ՋՐՀՈՐԴԱՆ	Մ²	50

ՏԱՆԻՔԻ ՓԱՅՏԵ ՏԱՐՐԵՐԻ ՄԱՄՆԱԳԻՐ

№	ԱՆՎԱՆՈՒՄԸ	ՀԱՏՎԱԾՔԸ (ՄՄ²)	ԵՐԿԱՐՈՒԹ-ՅՈՒՆ (ՄՄ)	ՔԱՆԱԿԸ (ՀԱՏ)	ԾԱՎԱԼԸ (Մ³) 1 ԴԻՐՔ	ԾԱՎԱԼԸ (Մ³) ԲՈԼՈՐԸ	ՆՈՐ ՓԱՅՏԻ ՕԳՏԱԳՈՐԾՈՒՄ 100%
1	ԿԱՆԳՆԱԿ	100x100	Σ 30 Գ.Մ.	-	-	0.3	0.3
2	ԿԱՎԱՐԱՄԱԾ	50x50	Σ 1100 Գ.Մ.	-	-	2.75	2.75
3	ՏԱԽՏԱԿ	δ=50ՄՄ	-	-	-	3.5	3.5
		ԸՆԴԱՄԵՆԸ				6.55	-
		ԸՆԴԱՄԵՆԸ					6.55
	ՋՐԱՀԵՌԱՑՄԱՆ ՏԱՐՐԵՐ						
1		-32x4	L=470	15	0.74		11.1կգ
2		ø12Acl	L=250	15	0.22		3.3կգ
3	ՋՋԱՀԵՌԱՑՄԱՆ ԽՈՂՈՎԱԿ	Ø150	Σ L= 20 գծ.մ				

2 - 2

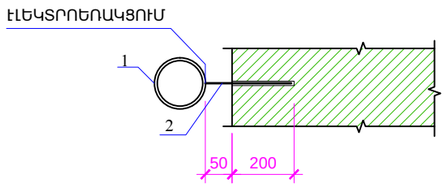

T-աձև ՄԵԾԱՄԵԽ

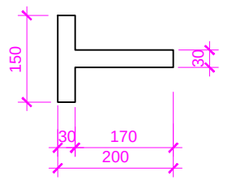

ԷԼԵԿՏՐՈԵՌԱԿՑՄԱՆ ՀԱՆԳՈՒՅՑ

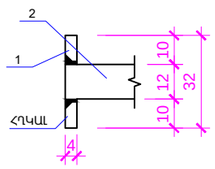

3

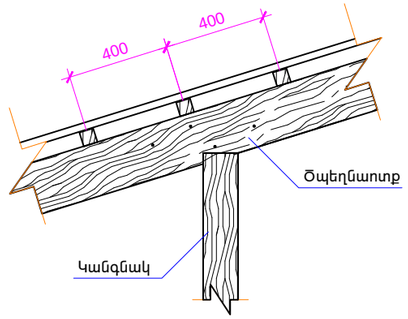

1

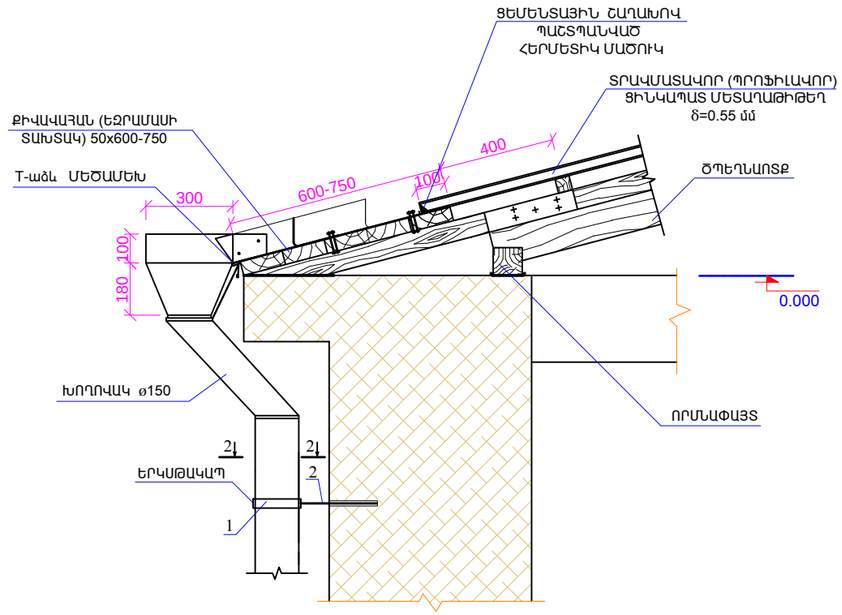

2

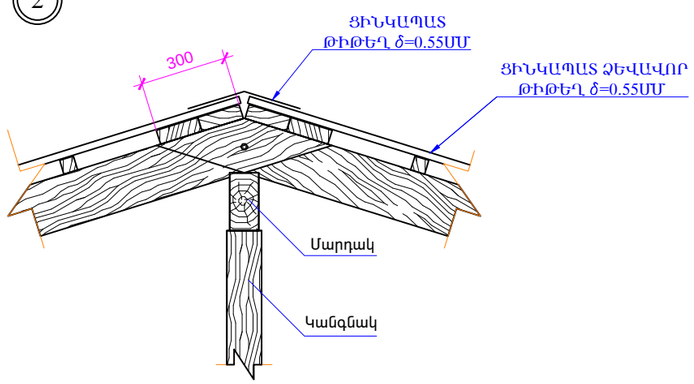

1.ԵՌԱԿՑՈՒՄԸ ԻՐԱԿԱՆԱՑՆԵԼ -42 ՏԻՊԻ ԷԼԵԿՏՐՈՆԵՐՈՎ:

ԹԵՐԹ 10	ԱԼԲՈՄ	ՆԱԽԱԳԾԻ ԱՆՎԱՆՈՒՄԸ: ՀՀ ԱՐՄԱՎԻՐԻ ՄԱՐԶ, ՈՍԿԵՀԱՏ ՀԱՄԱՅՆՔԻ ՄԱՆԿԱՊԱՐՏԵԶ, ՄԱՇՏՈՑԻ ՓՈՂՈՑ ԹԻՎ 39, ԿԱԴԱՍՏՐԱՅԻՆ ՀԱՄԱՐ 04-081-0048-0019	ՆԱԽԱԳԾԻ ճշ ՍՍՍ	ՊԱՏՎԵՐ №
		ՕԲՅԵԿՏԻ ԱՆՎԱՆՈՒՄԸ: ՏԱՆԻՔԻ ՎԵՐԱՆՈՐՈԳՈՒՄ	ԳԼԽ. ճարտարպետ	Ա. ՍԱՐԳՍՅԱՆ
ԹԵՐԹԵՐ 10	ՄԱՍՇՏԱԲ 1:100	ԹԵՐԹԻ ԱՆՎԱՆՈՒՄԸ: ՀԱՆԳՈՒՅՑՆԵՐ «1»,«2»,«3», ՄԱՍՆԱԳՐԵՐ	ճարտարպետ	
			ԳԼԽ. ճարտարագետ	
			ճարտարագետ	

D:\Desktop\2016\2016- \VOSKEHATI MANKAPARTEZ 2016\Woskehat.dwg, 12.04.2016 0:00:24,